Alle prijzen excl. btw en transport

VTM VBSC Balenklem voor Vierkante en Ronde balen

- Klembereik van: 750 mm
- Klembereik tot: 2.100 mm
- Maximale capaciteit: 1.000 kg

- Standaard met drukgeregelde terugslagklep, zodat de klem niet langzaam open kan gaan
- 2 Hydraulische cilinders met 2 slangen en 2 mannelijke hydraulische koppelingen
- Compacte klem waardoor het gewicht dicht op de machine zit
- 4 smeernippels op achterzijde voor goede smering van de armen
- Robuuste bouw
- Hoge kwaliteit verf, ook in verzinkte uitvoering verkrijgbaar

Art. nr.	Armen	Aankoppeling	Klembereik [mm]	Gewicht [kg] excl. koppelplaat		Prijs
2911	Geverfd	EURO - Vast	700 - 2100	210	€	1.649,00
2911V	Verzinkt	EURO - Vast	700 - 2100	210	€	1.749,00
3553	Geverfd	Koppelplaat	700 - 2100	210	€	1.599,00
3553V	Verzinkt	Koppelplaat	700 - 2100	210	€	1.699,00

Balenklemmen geschikt voor koppelplaat komen exclusief de aankoppeling

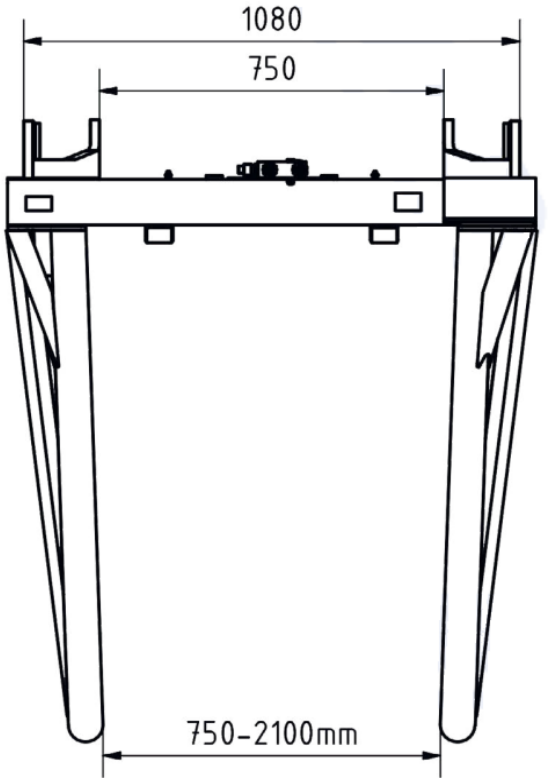

Beschikbare koppelplaten

Art. nr.	Aankoppeling	Haak / Gat maat [mm]	Hart op hart / Tussen de platen [mm]		(Meer)prijs
8012	Ahlmann	ø50 / ø50	427 / 717	€	275,00
8013	Atlas	ø40 / ø40	310 / 946	€	350,00
3789	Bobcat	Koppelplaat 1130		€	200,00
8014	Bobcat verreiker	ø82 / ø36	570 / 765	€	400,00
8015	Claas / Kramer verreiker	ø50 / ø50	435 / 960	€	600,00
8016	Dieci Verreiker	ø60 / ø48	480 / 620	€	300,00
8017	Dieci Wiellader	ø60 / ø50	350 / 1050	€	275,00
3998	EURO - Koppelplaat	ø40 / ø22	300 / 1000	€	175,00
3556	Giant	ø40 / ø40	310 / 560	€	225,00
8018	JCB Q-FIT	ø60 / ø35	600 / 1000	€	475,00
8019	Kramer 860	ø40 / ø40	280 / 860	€	200,00
8020	Manitou	ø80 / ø35	350 / 750	€	350,00
8021	Merlo ZM2	ø50 / ø35	380 / 1050	€	350,00
8032	New Holland Verreiker	ø80 / ø37	350 / 765	€	400,00
8022	Schaffer 865	ø40 / ø40	280 / 865	€	350,00
3555	Schaffer 645	ø40 / ø31	280 / 645	€	325,00
3554	Terex ø50	ø50 / ø50	500 / 940	€	400,00
8023	Terex ø35	ø35 / ø35	430 / 795	€	300,00
8024	Volvo-Zettelmeyer	ø40 / ø40	312 / 860	€	500,00
8025	Volvo / Lundberg	ø60 / ø50	615 / 975	€	500,00
3997	Weidemann 660	ø40 / ø35	322 / 660	€	250,00
8026	Weidemann 845	ø50 / ø55	322 / 845	€	300,00
8027	Zettelmeyer (JCB 406)	ø30 / ø40	465 / 650	€	275,00

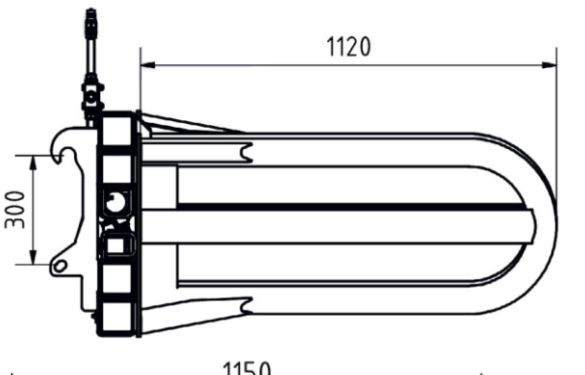

Andere aankoppeling? - Vraag naar de mogelijkheden! **Op aanvraag**



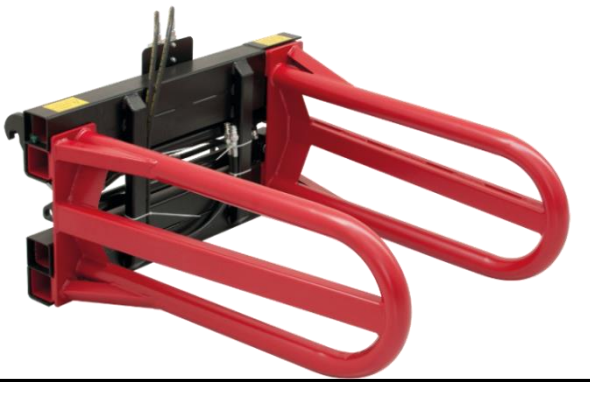

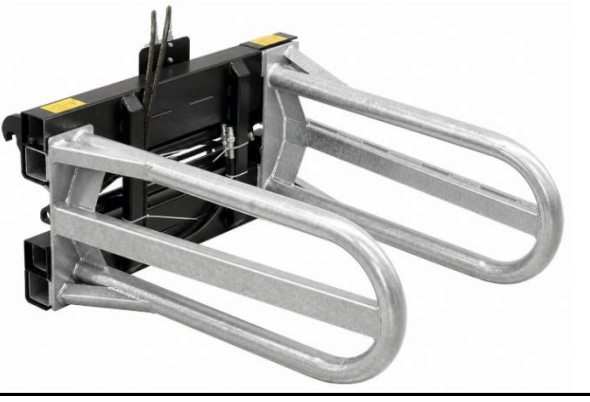

Alle prijzen excl. btw en transport

VTM RBSC 1600 Rondebalenklem



- Klembereik van: ø 900 mm
- Klembereik tot: ø 1.600 mm
- Maximale capaciteit: 1.000 kg

- 1 Hydrauliek cilinder met 2 slangen en 2 mannelijke hydraulische koppelingen
- Middenpositie bepaling door middel van 2 trekveren volledig beschermd in frame
- Compacte klem waardoor het gewicht dicht op de machine zit
- Smeernippels op alle draaipunten, makkelijk toegankelijk
- Robuuste bouw
- Hoge kwaliteit verf
- Standaard met een vaste steunpoot

Art. nr.	Armen	Aankoppeling	Geschikt voor balen ø [mm]	Gewicht [kg] excl. koppelplaat		Prijs
2907	Geverfd	EURO - Vast	900 - 1600	180	€	1.499,00
2906	Geverfd	Koppelplaat	900 - 1600	180	€	1.449,00

Balenklemmen geschikt voor koppelplaat komen exclusief de aankoppeling

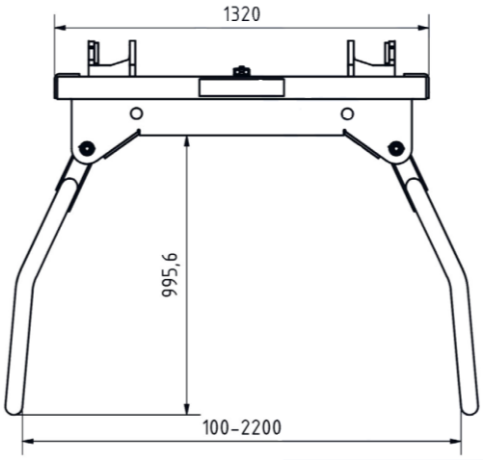

Beschikbare koppelplaten

Art. nr.	Aankoppeling	Haak / Gat maat [mm]	Hart op hart / Tussen de platen [mm]		(Meer)prijs
8012	Ahlmann	ø50 / ø50	427 / 717	€	275,00
8013	Atlas	ø40 / ø40	310 / 946	€	350,00
3789	Bobcat	Koppelplaat 1130		€	200,00
8014	Bobcat verreiker	ø82 / ø36	570 / 765	€	400,00
8015	Claas / Kramer verreiker	ø50 / ø50	435 / 960	€	600,00
8016	Dieci Verreiker	ø60 / ø48	480 / 620	€	300,00
8017	Dieci Wiellader	ø60 / ø50	350 / 1050	€	275,00
3998	EURO - Koppelplaat	ø40 / ø22	300 / 1000	€	175,00
3556	Giant	ø40 / ø40	310 / 560	€	225,00
8018	JCB Q-FIT	ø60 / ø35	600 / 1000	€	475,00
8019	Kramer 860	ø40 / ø40	280 / 860	€	200,00
8020	Manitou	ø80 / ø35	350 / 750	€	350,00
8021	Merlo ZM2	ø50 / ø35	380 / 1050	€	350,00
8032	New Holland Verreiker	ø80 / ø37	350 / 765	€	400,00
8022	Schaffer 865	ø40 / ø40	280 / 865	€	350,00
3555	Schaffer 645	ø40 / ø31	280 / 645	€	325,00
3554	Terex ø50	ø50 / ø50	500 / 940	€	400,00
8023	Terex ø35	ø35 / ø35	430 / 795	€	300,00
8024	Volvo-Zettelmeyer	ø40 / ø40	312 / 860	€	500,00
8025	Volvo / Lundberg	ø60 / ø50	615 / 975	€	500,00
3997	Weidemann 660	ø40 / ø35	322 / 660	€	250,00
8026	Weidemann 845	ø50 / ø55	322 / 845	€	300,00
8027	Zettelmeyer (JCB 406)	ø30 / ø40	465 / 650	€	275,00
Andere aankoppeling? - Vraag naar de mogelijkheden!					**Op aanvraag**

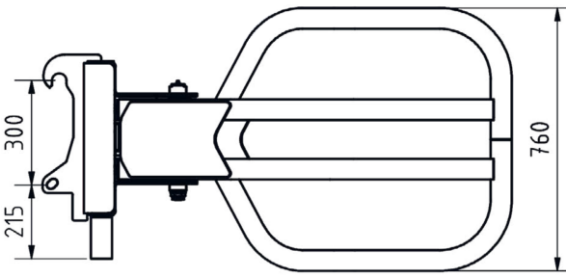



Alle prijzen excl. btw en transport

VTM GB Balenklem met elke gewenste aankoppeling

Modellen GB
- Robuuste constructie
- 2 cilinders volledig beschermd in het frame
- Geschikt voor machines tot 2.500kg eigen gewicht
- Geschikt voor machines met een hefvermogen tot 2.000kg
- Standaard met opzetbeugel om 2 balen in 1 keer te kunnen pakken



Art. nr.	Type	Aankoppeling	Klembereik [mm]	Gewicht [kg]		Prijs
2671	GB	Gewenst	650 - 1850	250	€	2.300,00
2672	GB	Gewenst	750 - 2150	265	€	2.300,00
2674	GB	Gewenst	800 - 2600	280	€	2.450,00

VTM GBZ Zware balenklem met elke gewenste aankoppeling

Modellen GBZ
- Zware robuuste constructie
- 2 cilinders volledig beschermd in het frame
- Geschikt voor machines tot 8.000kg eigen gewicht
- Geschikt voor machines met een hefvermogen tot 3.500kg
- Standaard met opzetbeugel om 2 balen in 1 keer te kunnen pakken



Art. nr.	Type	Aankoppeling	Klembereik [mm]	Gewicht [kg] excl. koppelplaat		Prijs
2673	GBZ	Gewenst	750 - 2150	290	€	2.450,00
2675	GBZ	Gewenst	800 - 2600	310	€	2.600,00

VTM FBZ Balenklem zwaar model voor grote wielladers en verreikers

Modellen FBZ
- Zware robuuste constructie
- 2 cilinders, onsynchroon, zodat balen niet over grond slepen bij neerzetten
- Géén scherpe randen
- Geschikt voor Grote wielladers, Verreikers en zware tractoren
- Standaard met zwaar opzetstuk om 2 balen in 1 keer te kunnen pakken



Art. nr.	Type	Aankoppeling	Klembereik [mm]	Gewicht [kg]		Prijs
3656	FBZ	Gewenst	700 - 2100	475	€	2.800,00
7986	FBZ	Gewenst	800 - 2400	485	€	2.950,00

Optielijst FBZ Balenklemmen

Art. nr.	Omschrijving		Meerprijs
7987	**Gelijkloop ventiel**	€	175,00
7988	**Druk gestuurde terugslagklep** - Voor machines die hun druk niet behouden in de middenstand	€	165,00
7989	**Overdrukventiel** - Voor machines die meer dan 180 bar werkdruk hebben	€	170,00
7990	**LED Werklampen**	€	200,00
6643	**Meerprijs voor VOLVO koppeling** Volvo / Claas / Liebherr / Lundberg koppeling meerprijs ø60mm haak boven, ø50mm gat onder, 616mm h.o.h., 920mm tussen de platen	€	250,00

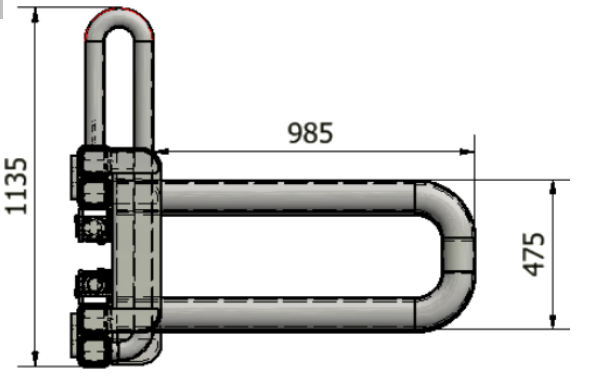

VTM WBD Balendrager Driepunt

Model WBD Driepunt

- Balendragen t.b.v. Driepunt om (folie)balen te verplaatsen
- Geschikt voor tractoren met hefinrichtingen CAT 1 of 2
- Dankzij de ronde vomen van de balendrager beschadigd het folieplastic niet

Art. nr.	Type	Aankoppeling	Bereik (verstelbaar)	Gewicht [kg]		Prijs
3293	WBD	Driepunt	900 - 1.300 mm	65	€	520,00



VTM WBD Balendrager Euro

Model WBD EURO

- Balendragen t.b.v. EURO aankoppeling om (folie)balen te verplaatsen
- Geschikt voor Voorladers of (mini)shovels met EURO aankoppeling
- Dankzij de ronde vomen van de balendrager beschadigd het folieplastic niet

Art. nr.	Type	Aankoppeling	Bereik (verstelbaar)	Gewicht [kg]		Prijs
3294	WBD	EURO	900 - 1.300mm	70	€	545,00



VTM WBV Balenvork EURO en Driepunt

Art. nr.	Type				Prijs
3295	SC1080/675 Hydraulisch - Vast frame - Frame afmeting: 1.080 x 675 - EURO en Driepunt aankoppeling - Hydrauliek cilinder - Uit te voeren met kunstofbuis	2	1000	€	1.490,00
3715	PE Kunststofbuis 1250 mm			€	154,00



VTM WBV Balenvork Driepunt

Art. nr.	Type		Prijs
3274	VTM WBV Balenvork t.b.v. driepunt 1500 mm breed. Met drie tanden van 1100 mm lang. Voor CAT 1 en CAT 2	€	535,00

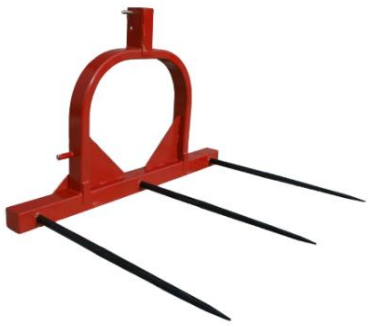

VTM SC Palletbord en balenprikker combi met gewenste aankoppeling

Art. nr.	Type			
3332	**VTM SC Palletbord met balenprikker combibord** - Combibord is 1.200mm breed - 4 conische bussen gelast in de onderbalk - FEM2 - 2.000kg draagvermogen frame, 50cm voor het combibord - Combibord volledig zwart gespoten **Gewenste aankoppeling, gelast aan combibord**		€	1.250,00
	Komt standaard met:			
3134	VETTER Palletlepel 80x40x1000mm FEM2A	2x		
7562	OT Tand 1100 mm met conische moer M22 x 1,5	2x		
	Opties tegen meerprijs			
3135	VETTER Palletlepel 80x40x1200mm FEM2A		€	30,00
-	FEM2B palletlepels (hogere hak) bord komt verder van de grond		€	50,00
-	810mm lange tanden in plaats van 1.100mm lange tanden			





VTM Balentransport

Alle prijzen excl. btw en transport

VTM WBV Balenvorken inclusief tanden kaal (= zonder verf en aankoppeling)

Kaal frame van koker inclusief bussen voor tanden
Inclusief standaard tanden: OT Tand 1100 mm met conische moer M22 x 1,5

Art. nr.	Frame afmeting	Koker	Tanden	Draagverm.		Prijs
3275	1130 x 610 mm	80x80	2	800 kg	€	350,00
3276	1500 x 1040mm	80x80	3	1250 kg	€	520,00
3277	1500 x 1040mm	80x80	4	1500 kg	€	574,00
3278	1750 x 1500mm	100x100	4	1500 kg	€	905,00



Aankoppeling:

3283	Gewenste aankoppeling WBV Balenvork	€	450,00

Bestaande uit:
- Aanlashaken voor wielladers standaard modellen
- Balenvork ook geheel zwart gespoten.



Opties:

3669	Optie VTM WBV Balenvork 3 of 4 tands verhoging 75cm	€	141,00
	- Minderprijs voor 810mm tanden i.p.v. 1.100mm, 2 tanden	-/- €	30,00
	- Minderprijs voor 810mm tanden i.p.v. 1.100mm, 3 tanden	-/- €	45,00
	- Minderprijs voor 810mm tanden i.p.v. 1.100mm, 4 tanden	-/- €	60,00

Onderdelen:

7562	OT Tand 1100 mm met conische moer M22 x 1,5	€	47,00

VTM WBV Balenvorken inclusief tanden met EURO

Gespoten kokerframe inclusief bussen voor tanden en EURO aankoppeling
Inclusief standaard tanden: OT Tand 1100 mm met conische moer M22 x 1,5

Art. nr.	Frame afmeting	Koker	Tanden	Draagverm.		Prijs
3414	1500 x 1040mm	80x80	3	1250 kg	€	601,00
3415	1500 x 1040mm	80x80	4	1500 kg	€	657,00
	Minderprijs voor 810mm tanden i.p.v. 1.100mm, 3 tanden				-/- €	45,00
	Minderprijs voor 810mm tanden i.p.v. 1.100mm, 4 tanden				-/- €	60,00



Opties:

3669	Optie VTM WBV Balenvork 3 of 4 tands verhoging 75cm	€	141,00
7562	OT Tand 1100 mm met conische moer M22 x 1,5	€	47,00

VTM SC Balenvorken inclusief tanden met EURO en Driepunt

Art. nr.	Type	Tanden	Draagverm. Kg.		Prijs
3279	SC1080/500	2	800	€	395,00
	- Vast frame				
	- Frame afmeting: 1.080mm x 500 mm				
	- EURO en Driepunt aankoppeling				
	Minderprijs voor 810mm tanden i.p.v. 1.100mm			-/- €	30,00



3280	SC1500/900	4	1500	€	825,00
	- Vast frame			-/- €	60,00
	- Frame afmeting: 1.500mm x 900 mm				
	- EURO en Driepunt aankoppeling				
	Minderprijs voor 810mm tanden i.p.v. 1.100mm			-/- €	60,00

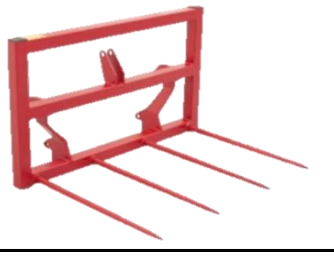

VTM SC Balenvorken inclusief tanden met FEM2 aankoppeling

Art. nr.	Type	Tanden	Draagverm. Kg.		Prijs
	SC Balenvork met 2 tanden FEM2	2	500	€	306,56
	Vorkhouder/spieshouder voor FEM II palletvorkdrager				
	Voor tand / vorken met M22-schroefdraad				
	Max. belasting 500 kg bij een afstand van 1.000 mm				
	Koker 80x80mm. Lengte is 600mm.				
	Set van 2 stuks incl. de tanden				



Onderdelen voor balenvork

Art. nr.	Type		Prijs
7562	OT Tand 1100 mm met conische moer M22 x 1,5	€	47,00
2758	BPT Tand 810 mm met conische moer M22 x 1,5	€	31,00



Alle prijzen excl. btw en transport

VTM GBW Balenafwikkelaar met Gewenste aankoppeling

Art. nr.	Type	Aantal tanden		Prijs
6696	VTM GBW Balenafwikkelaar - Hydraulisch aangedreven d.m.v. sterke hydrauliekmotor - Toerental gereduceerd door een reductiekast - Bij een Hydrauliekstroom van 50L/min, 40 omw/min - Standaard tandlengte 1.100mm (c.a. 950mm werkende lengte) - Robuuste bouw **Geleverd inclusief uw gewenste aankoppeling**	3	€	2.850,00





VTM FSK Stroklem met Gewenste aankoppeling

Art. nr.	Type		Prijs
-	VTM FSK Stroklem Geschikt voor: - Ronde balen - Vierkante balen - Hydraulisch aangedreven d.m.v. 2 dubbelwerkende cilinders - 8 Gebogen tanden (4 Links, 4 Rechts) - 530mm Afstand tussen de tanden - Frame is 1.700mm hoog - c.a. 500kg eigen gewicht (afhankelijk van uitvoering en aankoppeling) **Geleverd inclusief uw gewenste aankoppeling**	€	3.675,00



Optielijst FSK Stroklem

Art. nr.	Omschrijving		Meerprijs
-	Opklapbare strovorkbalk onderin - 150mm onder de klem gemonteerd	€	450,00
-	Positioneerbare strovorktanden bovenin - Rek met 2 tanden bovenin - 700mm te verstellen in hoogte - Vaste tanden	€	370,00
-	Gestuurde terugslagklep - Voor machines die hun druk niet behouden in middenstand - Hierdoor gaat de klem niet langzaam open	€	125,00
-	Meer tanden in de hydraulische klem - Meer dan 8 tanden (4x4) in de hydraulische klem		Op aanvraag



Meer dan 8 tanden in klem



2 positioneerbare vorktanden bovenin



FSK Stroklem met de volgende opties:
2 positioneerbare vorktanden bovenin
Opklapbare strovorkbalk onderin